Betriebliche Abläufe: Vom Auftragseingang bis zum Erstellen der Rechnung

Auftraggeber
wünscht sich einen digitalen Würfel.

Aus Gründen der Einfachheit und geringen Kosten darf er zunächst mit drei Schaltern betrieben werden.

Angebot erstellen!
Was genau wird geliefert, erstellt, repariert?

Die Kosten: … € !

Falls der Auftrag erteilt wird!

Der Würfel mit dem Digitalsimulator

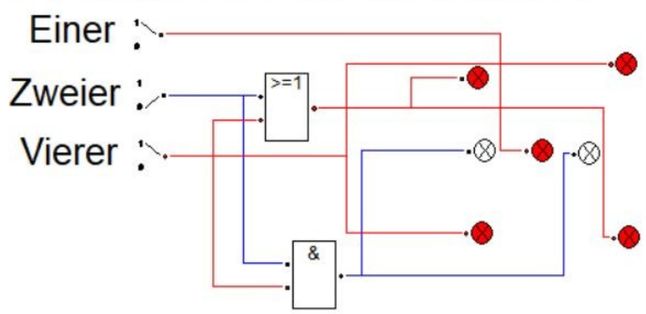

Ist das Projekt realisierbar?
Ideen sammeln, Konzept erarbeiten, Schaltplan erstellen, simulieren.

Weitere Ausarbeitungen und Pläne erstellen

- Wie wird das Produkt aussehen?
- Durchführen genauerer Simulationen und Tests!
- Bei mehreren Teams müssen exakte Vereinbarungen getroffen werden:
  a) Was muss jedes Team ganz genau liefern?
  b) Wie sehen die Schnittstellen aus?

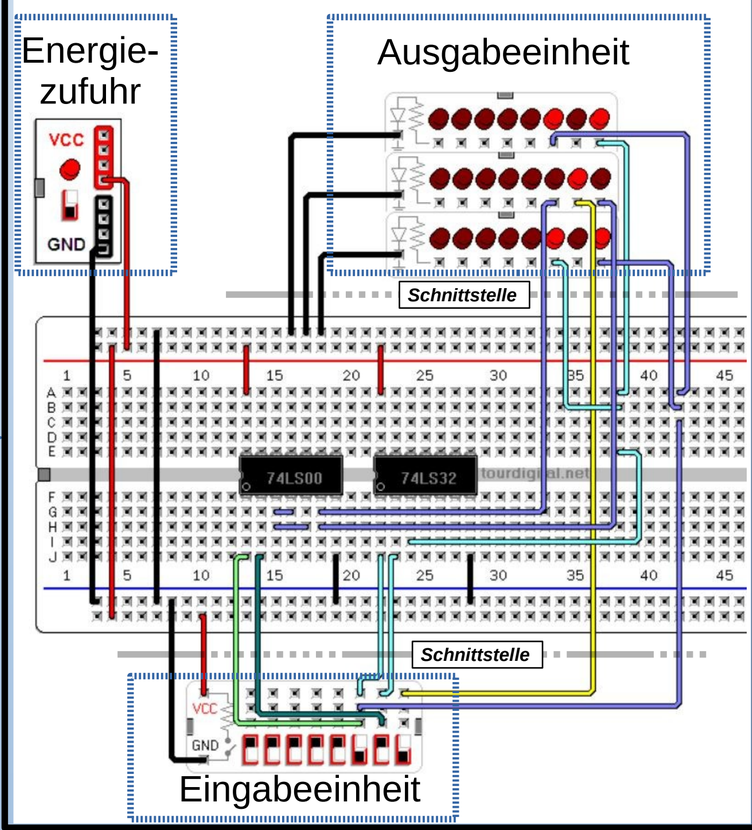

Rechnung an den Auftraggeber

Pos.	Anz	à	total
1	12	3 €	36 €
2	10 h	24 €	240 €
3	4 h	11 €	44 €

Bitte überweisen Sie: 320 €

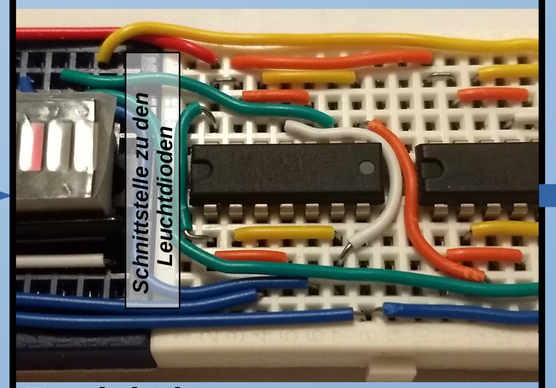

Produkt bauen
Evtl. erst einen Prototypen bauen, Tests, Fertigung des Produkts, Einbau und Abnahme.

Falls ein Fehler aufgetreten ist oder wenn der Auftrag erweitert wird.